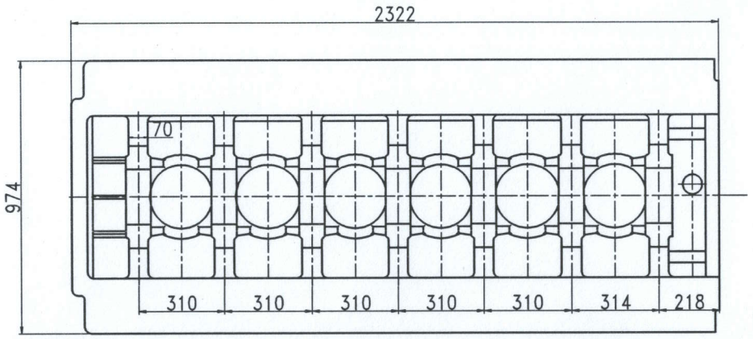

图纸仅限询价用

编制	校对	审核	批准
钱伟	代磊	胡先林	王涛

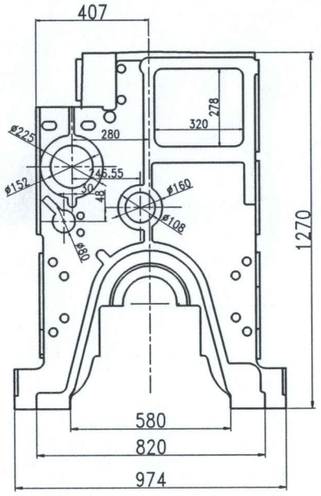

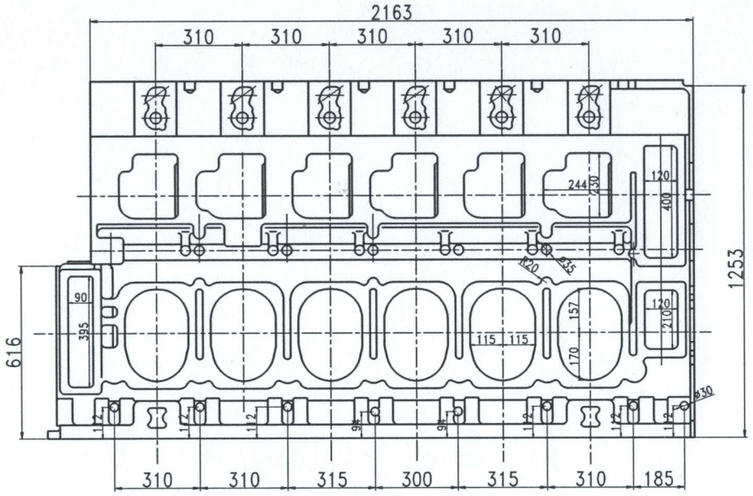

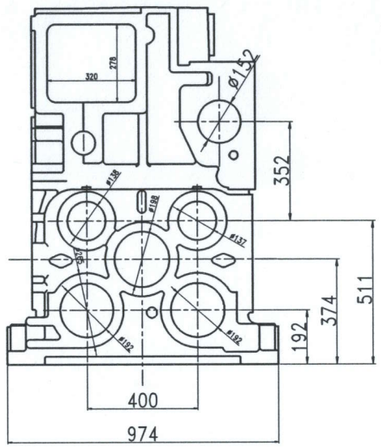

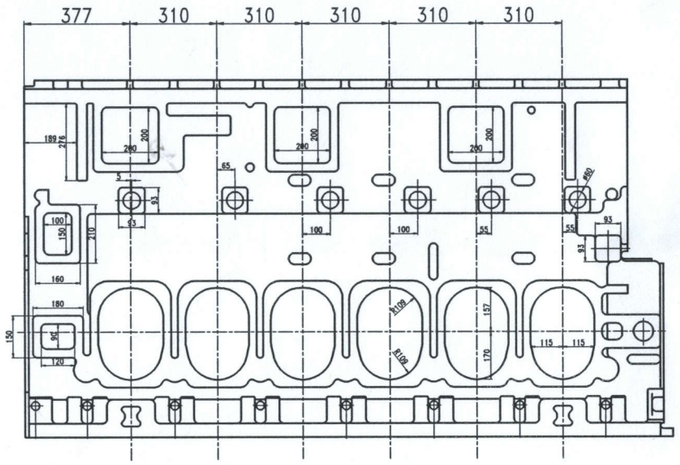

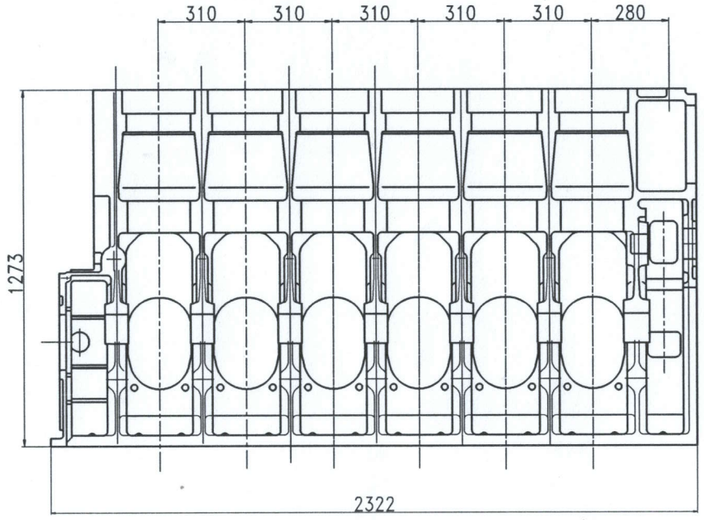

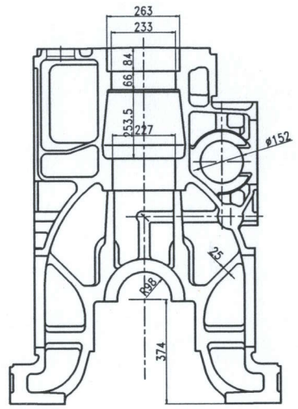

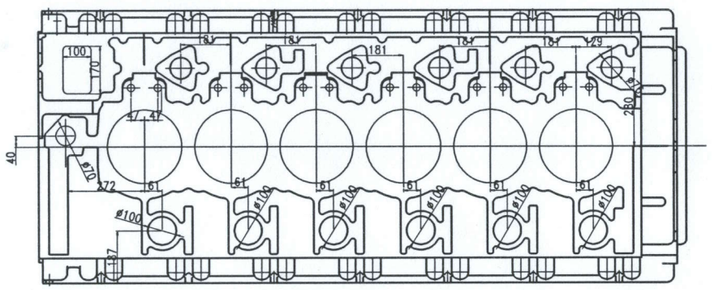

序号	图号	名称	数量	材料	重量	备注
		6DK-20机体				E200250010HZ
		机体毛坯图			材料	HT300
标记	处数	更改文件号	签字	日期		
设计		标准化			图样标记	重量 比例
校对						
审核						安庆中船柴油机有限公司
工艺		日期			共 1 页	第 1 页